DRÜCKERLOCHTEIL BB-615

TECHNISCHES DATENBLATT

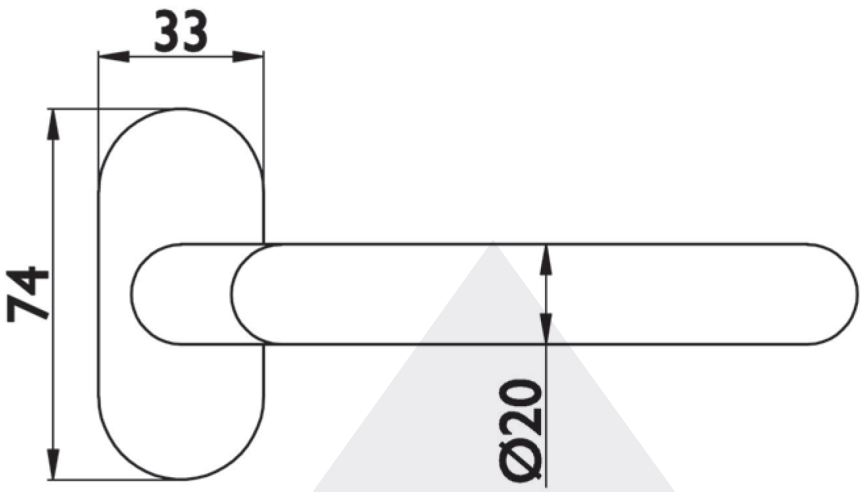

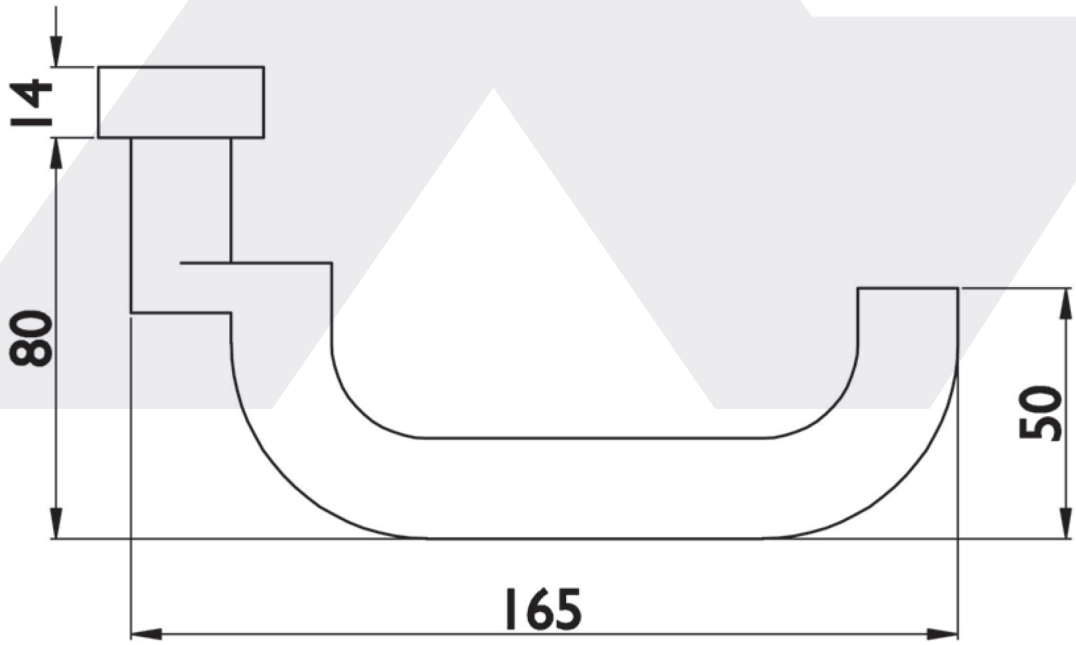

Rohrrahmen-Drückerlochteil fest-drehbar gelagert, mit beidseitig verwendbarer Doppel-Rückholfeder (Feuerschutz ohne Rückholfeder), ohne Vierkant und ohne Schrauben. Edelstahl matt. Feuerschutz geprüft nach DIN 18 273 und für EN 179 zugelassen.

Art.-Nr.	Vierkant (mm)
126749	8
126750	9

5 JAHRE GARANTIE

Stand 09/2022

ZWEYGART Fachhandelsgruppe GmbH & Co. KG · Erich-Kiefer-Str. 10 – 14 · D-71116 Gärtringen
Tel. 07034 122 -636 · info@zweygart.de · **www.zweygart.de**

www.zw24.de